Il presente disegno è di proprietà esclusiva di Packesterol2000 S.r.l. Sono vietate la pubblicazione e la riproduzione anche parziali se non espressamente autorizzate.

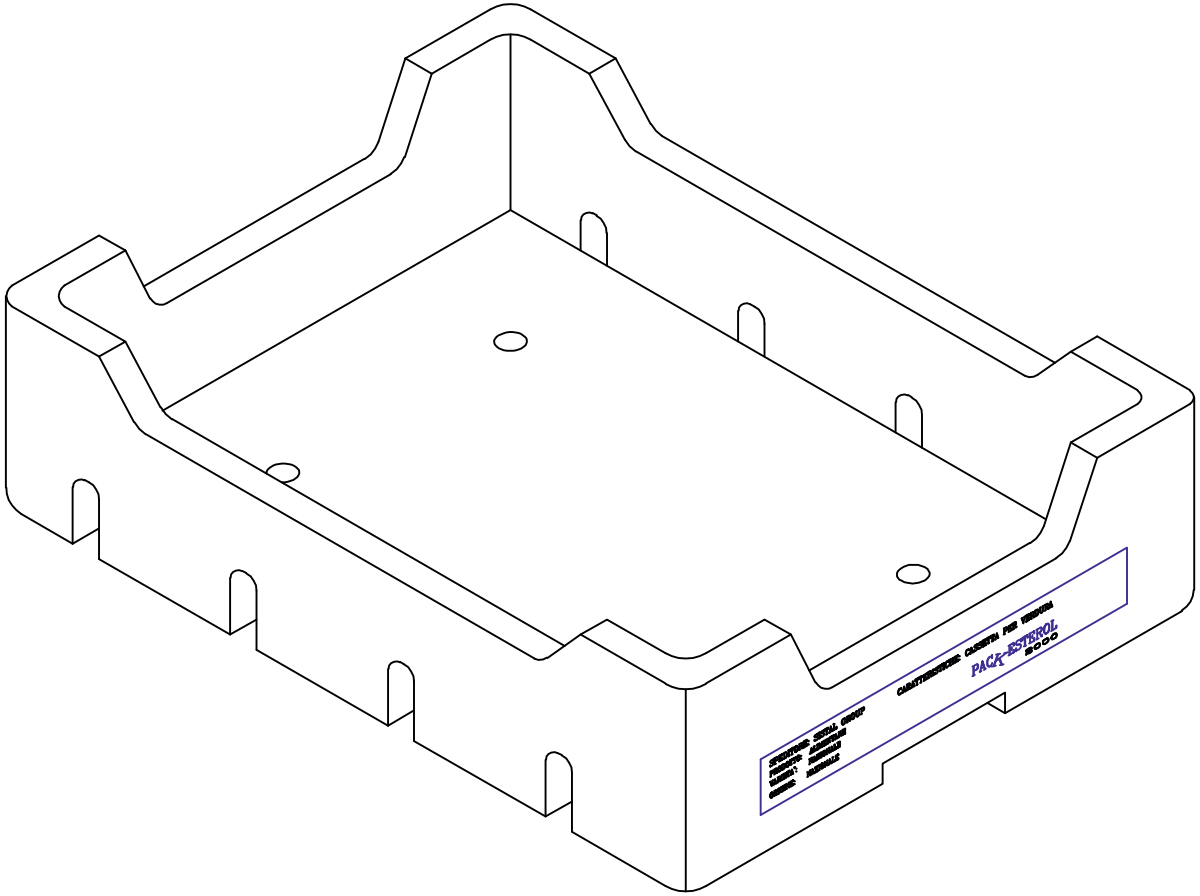

Codice	**CASS 006**
Denominazione	**Cassetta per Verdura 30x40 "A"**
Densità (kg/mc)	**25** ± 6%
Dimensioni espresse in mm	**395 x 295 x 140**

Codice	**CASS 008**
Denominazione	**Cassetta per Verdura 30x40 "H=90"**
Densità (kg/mc)	**25** ± 6%
Dimensioni espresse in mm	**395 x 295 x 100**

Packesterol 2000

imballaggi e contenitori in polistirolo espanso in genere e per prodotti ortofrutticoli

Via Papa Luciani, 26
S. Angelo di Piove (PD)

Tel. 049.979.06.94
Fax. 049.979.06.95

www.packesterol2000.com
info@packesterol2000.com