Il presente disegno è di proprietà esclusiva di Packesterol2000 S.r.l. Sono vietate la pubblicazione e la riproduzione anche parziali se non espressamente autorizzate.

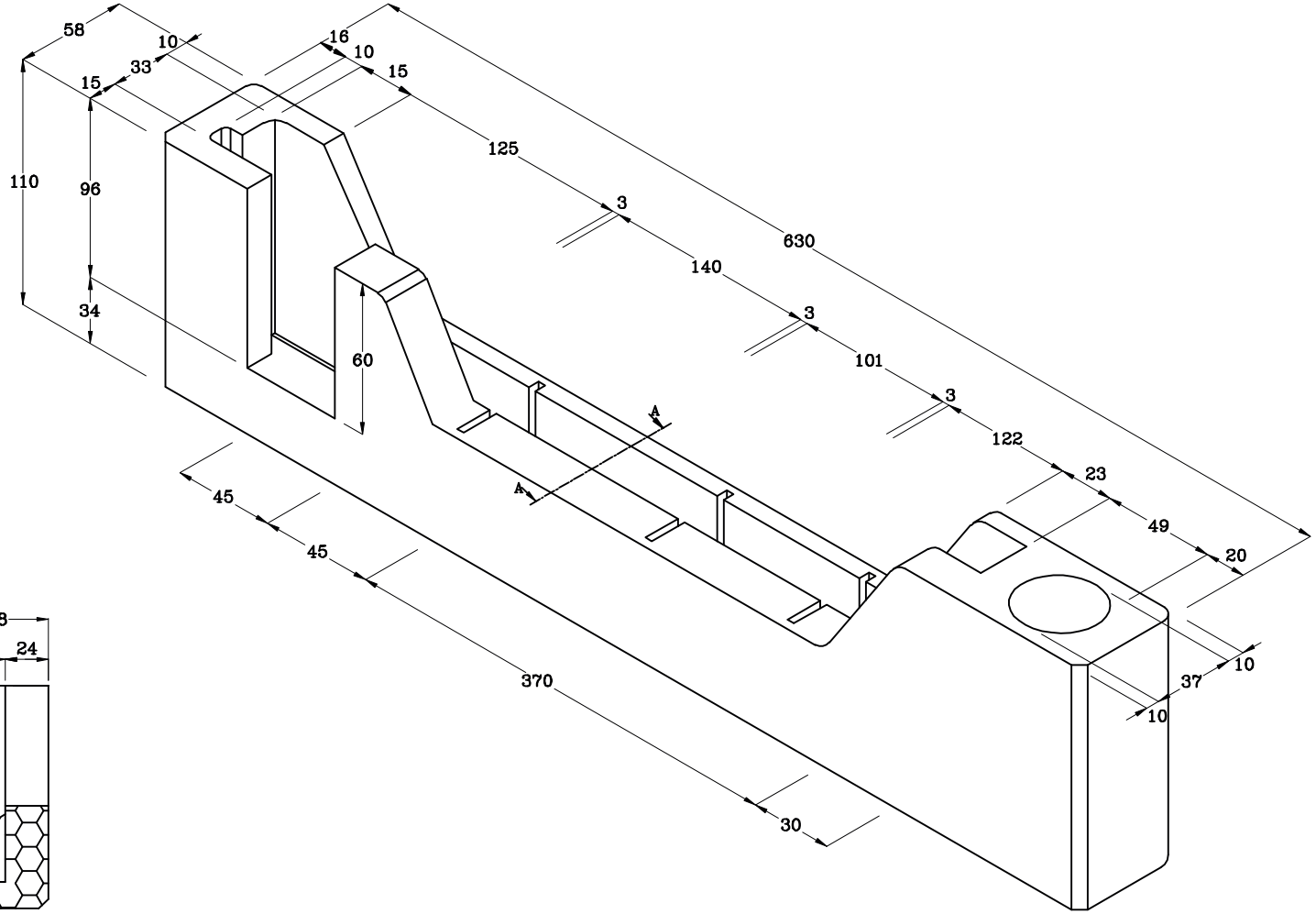

SEZ. A–A

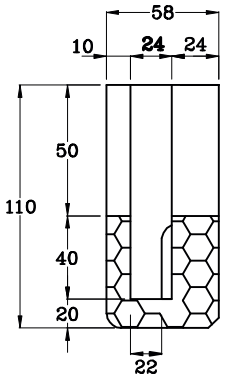

Packesterol 2000

imballaggi e contenitori in polistirolo espanso in genere
e per prodotti ortofrutticoli

Via Papa Luciani, 26
S. Angelo di Piove (PD)

Tel. 049.979.06.94
Fax. 049.979.06.95

www.packesterol2000.com
info@packesterol2000.com

Codice **9047**

Denominazione **Protez. DX-SX Ante Singole con cerniera montata**

Densità (kg/mc) **23** ± 6%

Dimensioni espresse in mm